Montage Instructions
ZSOF097

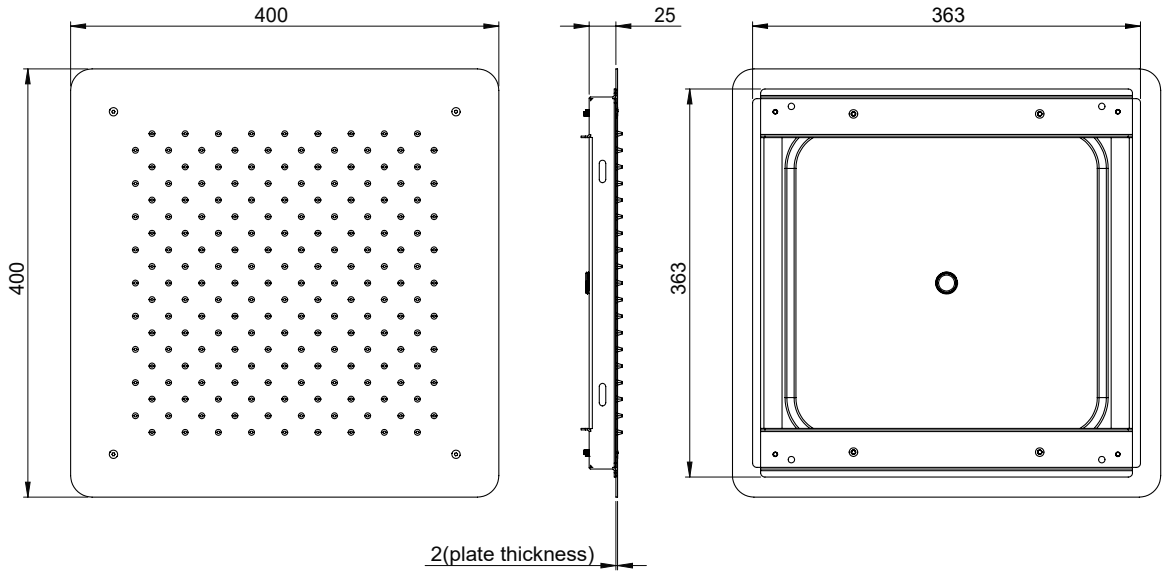

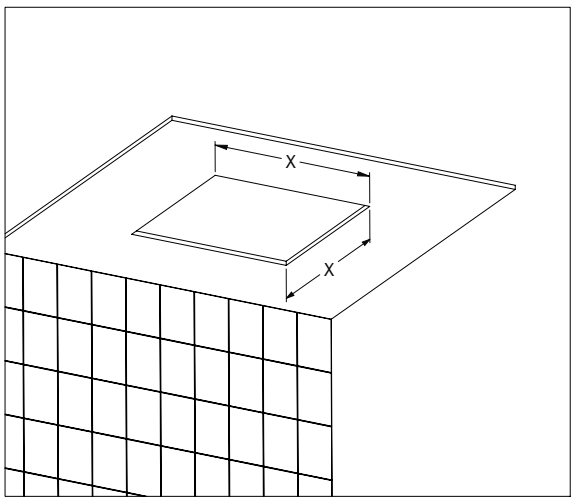

X =
Min 370 x 370 mm
Max 380 x 380 mm

1

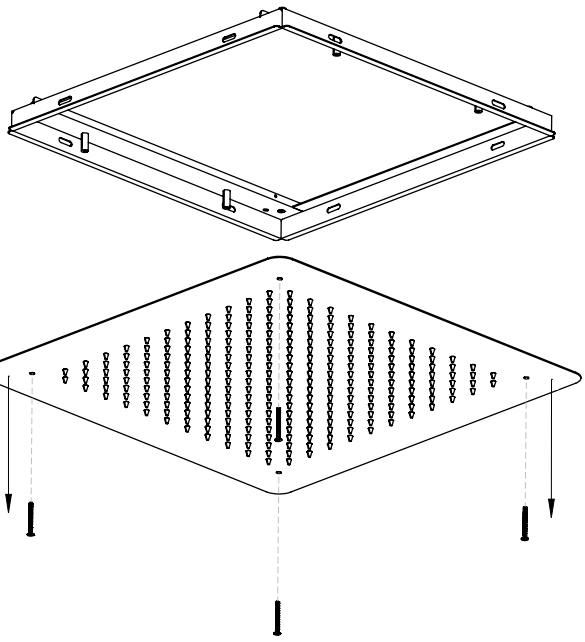

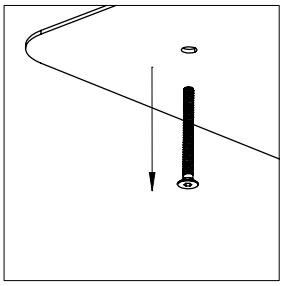

4X

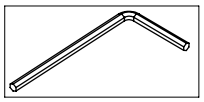

2,5 mm

2

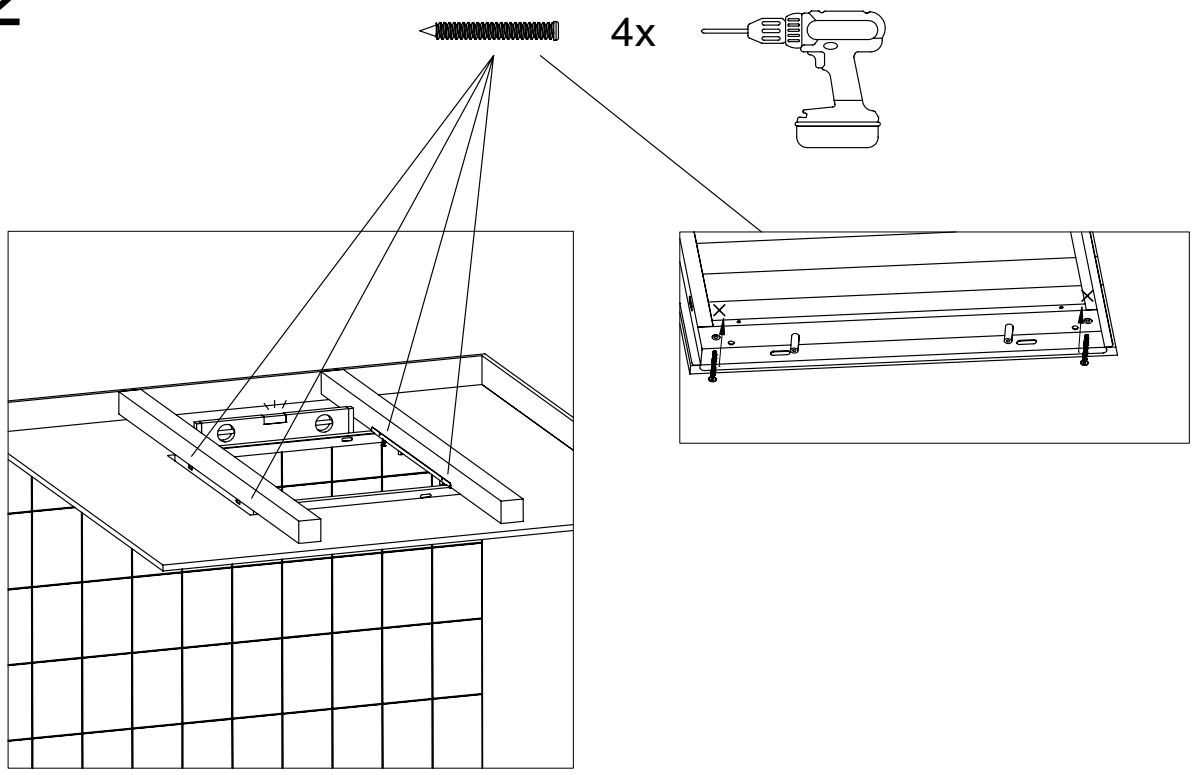

3

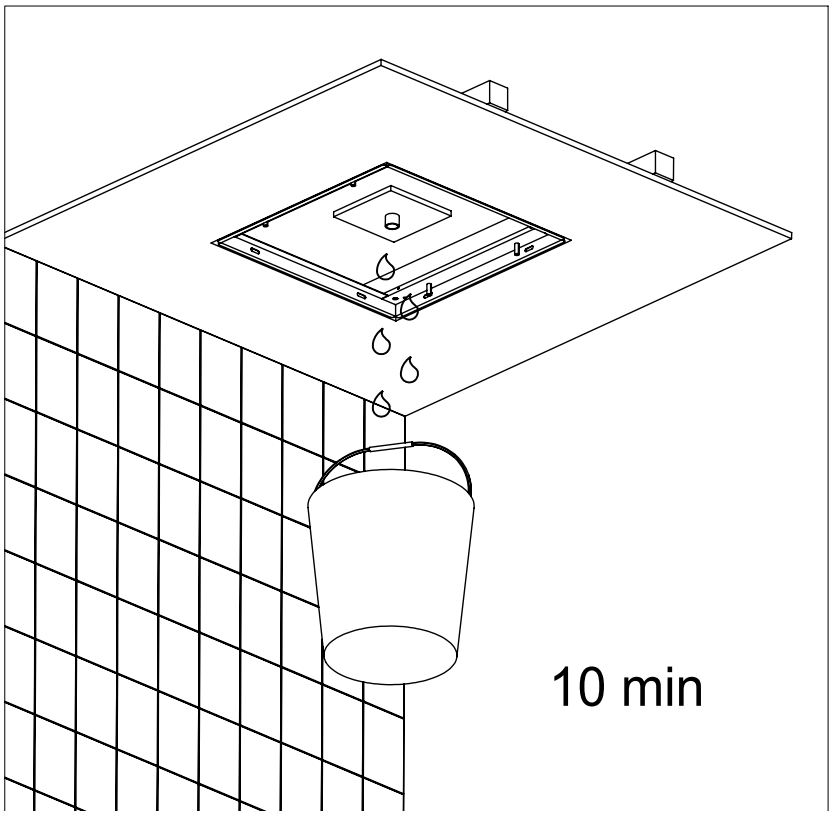



4

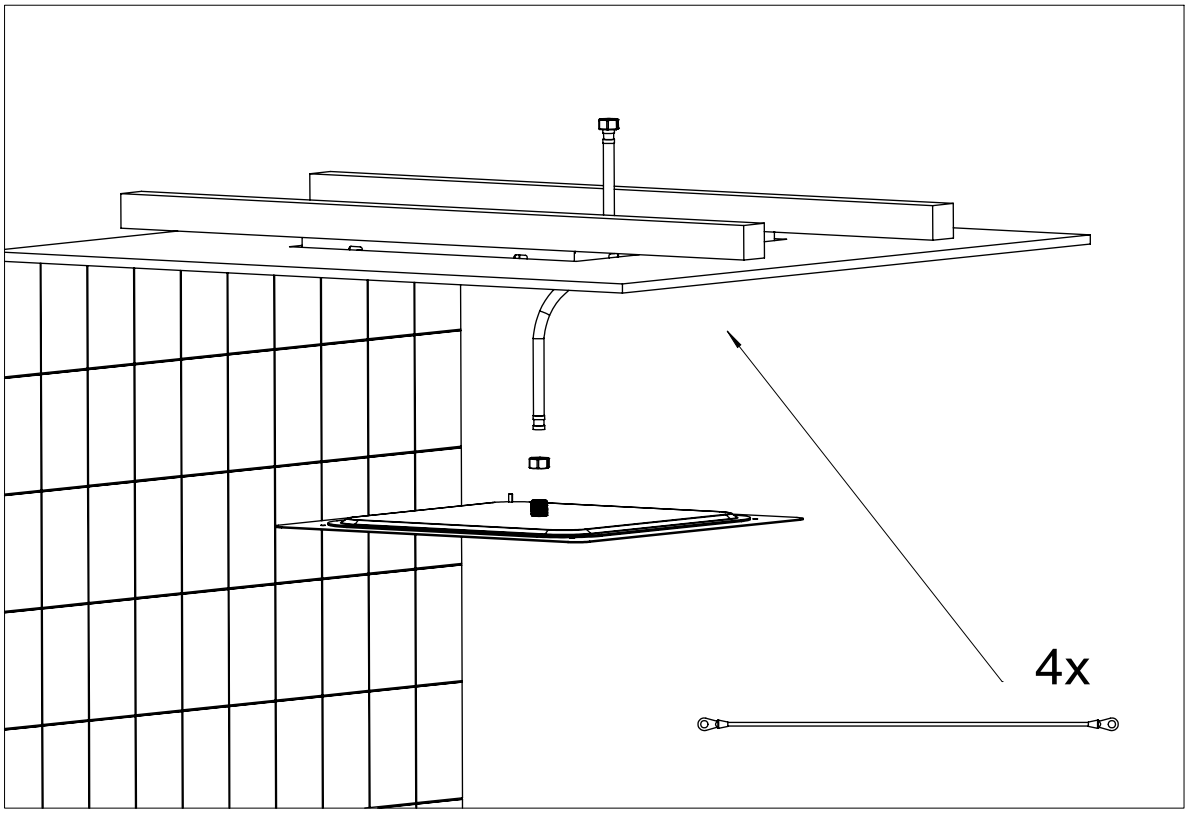

5

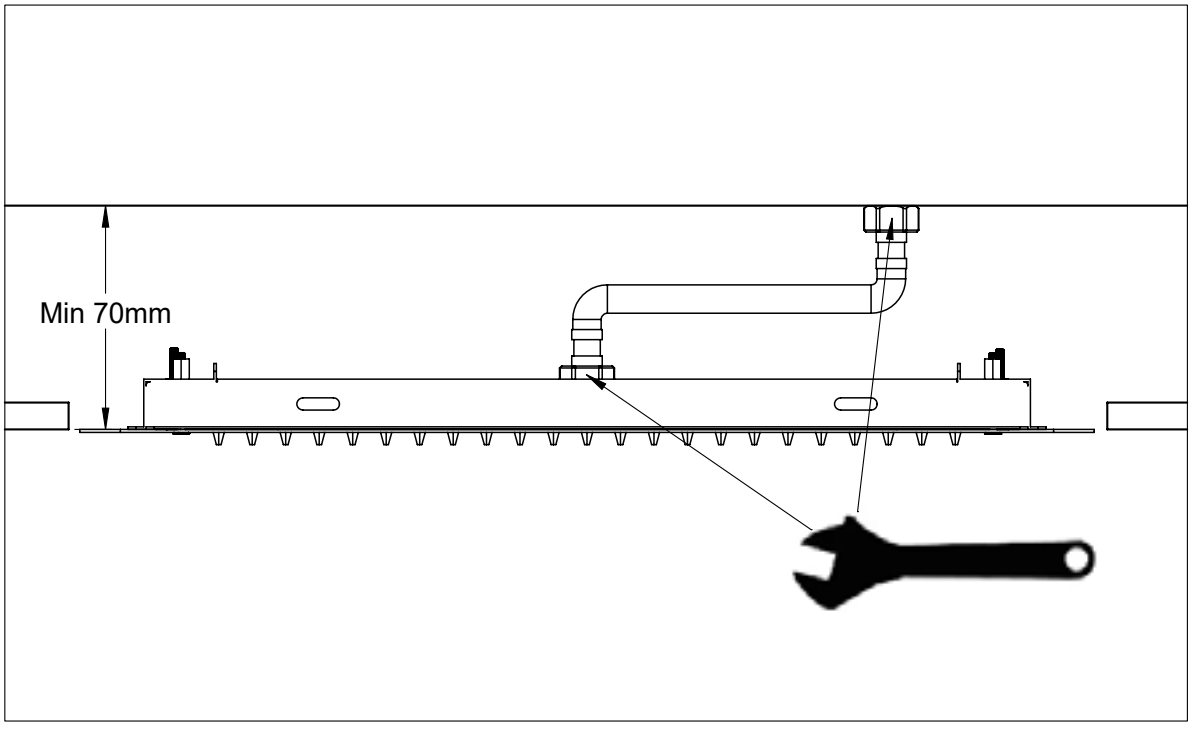

6

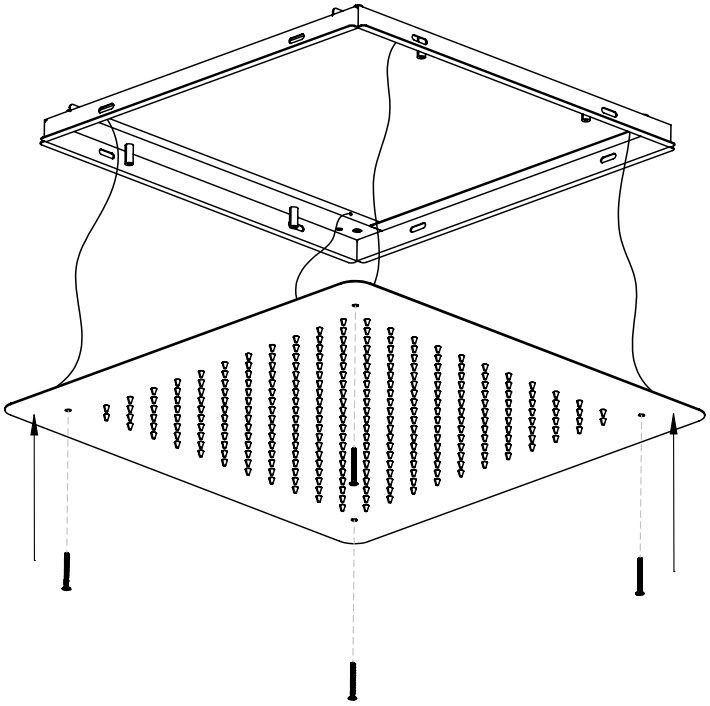

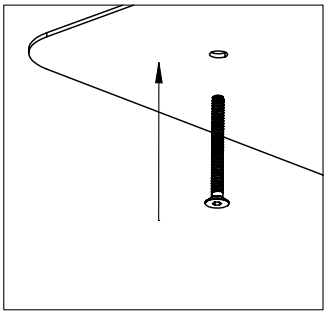

4X

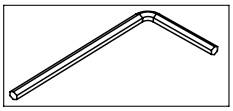

2,5 mm

7

